ADAPTIVE RECOGNITION

Ficha Técnica

Cámaras Vidar Speed - Medición de Velocidad y ANPR

ANPR+MMR a Bordo, impulsado por:

CARMEN®

Imágen

	Vidar Speed 2xFHD LT	Vidar Speed 5MpHDx LT
Resolución	Sensor 1 y 2: 2048x1536	Sensor 1: 2432×2048 Sensor 2: 1440×1080
FPS Máximos	60 a 1080p	45 @ 3MP en sensor 1 o 120 @ 720p en sensor 2
Sensor	Sensor 1 y 2: Color, Obturador Global	
Interruptor Día/Noche	Control automático de brillo con entornos de tráfico predefinidos o manual	
Lente	Zoom y enfoque motorizados, ajustables de forma remota	
Montura del Lente	Montura personalizada	
Ángulo de Visión	Óptica 1 y 2: Gran Angular: 26.5° x 20° Tele: 8.1° x 6.1°	Óptica 1: Gran Angular 25.1° × 21.3° Telefoto: 7.7° × 6.4° Óptica 2: Gran Angular 55.7° × 43.2° Telefoto: 3.4° × 2.5°
Zoom Óptico	Óptica 1 y 2: 3.3x	Óptica 1: 3.3× Óptica 2: 18×
Longitud Focal	Óptica 1 y 2: Variable, 15 – 50 mm	Óptica 1: Variable, 15 – 50 mm Óptica 2: Variable, 4.8 – 84.6 mm

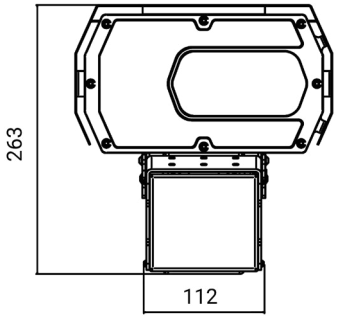

Rango ANPR de distancia

Rango óptimo ANPR en luz ambiental	15 m – 30 m (50 pies – 100 pies)	
Rango máximo ANPR en condiciones óptimas	40 m (131 pies)	50 m (164 pies)
Rango máximo ANPR en "0" lux*	35 m (115 pies)	
Rango de velocidad del vehículo (en condiciones óptimas)	0 km/h – 320+ km/h / 0 mph – 199+ mph	
Rango de velocidad del vehículo (en condiciones óptimas)	8 m (26 pies)	10 m (33 pies)
Número máximo de carriles	2	

* En el caso de placas de matrícula reflectantes

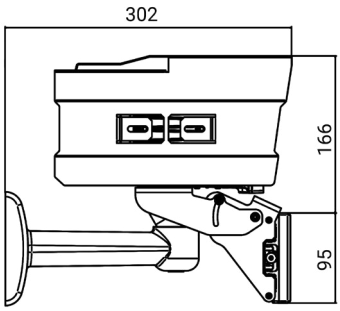

Inteligencia a Bordo

Carmen ANPR a bordo	✓
Compatible con ANPR en la nube	Próximamente
Compatible con GDS	✓
MMR + Color	✓
Categoría de vehículo	✓
Análisis de video	Detección de matrículas, detección de dirección del vehículo, categoría
Reconocimiento de ADR	✓

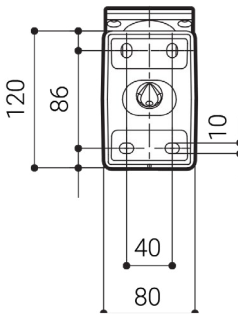

Radar

Datos de velocidad del vehículo	Certificado METAS
Rango de medición	0 – 320 km/h (199 mph)
Precisión de medición	±1 km/h (0.6 mph) o ±1 % (el valor más grande)
Seguimiento de objetos	Posición, dirección, ángulo, velocidad
Frecuencia de medición	24 GHz*
Tasa de muestreo	75 ms
Número máximo de carriles cubiertos	4
Número máximo de objetos rastreados simultáneamente	64

*También disponible la variante de 77 GHz

CE FC UL RoHS ONVIF

Las especificaciones técnicas están sujetas a cambios sin previo aviso. Este documento no constituye una oferta.

Garantía de 3 años

Fabricado en la UE

requestinfo@adaptiverecognition.com

www.adaptiverecognition.com

© Derechos de autor Adaptive Recognition Inc.
Todos los derechos reservados.

- Ópticas duales motorizadas • Procesador ANPR de alto rendimiento de 4 núcleos
- Disparador láser incorporado • MMR + color • hasta 120 FPS • Lee placas reflectantes/no reflectantes simultáneamente
- Lente de visión general • Detección de dirección • Amplia variedad de funciones • Iluminación IR de 850 nm
- Espectacular rendimiento nocturno • Preparado nativamente para GDS • Categorización de vehículos

Fecha de publicación: 07. 06. 2023

ADAPTIVE RECOGNITION

Ficha Técnica

Cámaras Vidar Speed - Medición de Velocidad y ANPR

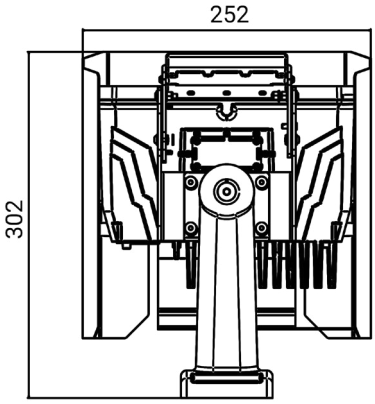

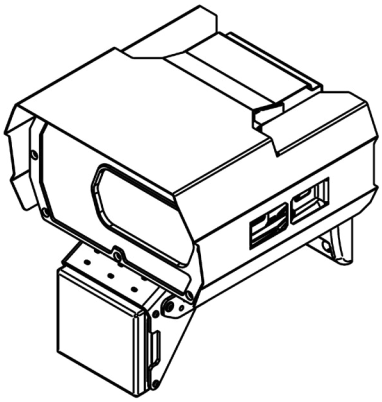

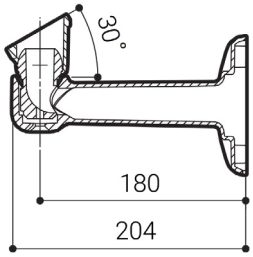

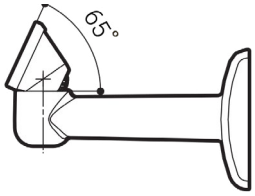

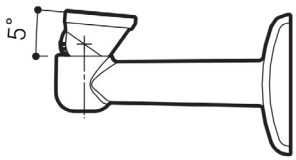

Iluminación

	Vidar Speed 2xFHD LT	Vidar Speed 5MpHDx LT
Longitud de onda	850 nm	
Modos de iluminación	Sincronizado o continuo	
Ángulo de haz de iluminación	22°	
Intensidad variable	Ajustable en incrementos de 100, flash paritario (intensidad diferente para cuadros impares y pares)	

Procesamiento y E/S

Unidad de Procesamiento ANPR	ARM 64 bits Quad-Core a 1.4 GHz
Protocolos de comunicación	ONVIF, ARP, TCP/IP, DHCP, NTP, FTP, HTTP, RTSP, HTTPs, SFTP, DNS, SNMP, SSL/TLS, NTCIP
Puertos de E/S	12 pines (UART/GPIO/USB/RS232)
Disparador láser incorporado	Láser puntual de 8 mRad
Longitud de onda y clase de seguridad del láser	905 nm CLASE 1 (60825-1 2014)
Radar para disparo	Opcional, Radar MultiLane de 77 GHz
Datos de velocidad de vehículo certificados	Opcional

Almacenamiento

Tamaño y tipo de almacenamiento interno	32 GB* SSD	
Número de eventos almacenados (Interno)**	aproximadamente 50000	aproximadamente 40000
Tamaño del paquete de eventos para carga externa**	350 - 500 kB	400 - 550 kB
Tipo de almacenamiento externo	FTP, SFTP, HTTP, HTTPS	

* Almacenamiento interno: máx. 1 TB SSD (disponible bajo pedido)
**Con configuraciones predeterminadas

Datos eléctricos

Requisito de energía	24 - 28 V CA*, mín. 2.5 A	
Consumo de energía típico	24 W	26 W
Consumo máximo de energía	60 W	65 W

*36 V CC cuando se utiliza una conexión a tierra común con iluminador externo

Datos mecánicos

Temperatura de funcionamiento*	-45°C – +70°C (-49°F - +158°F)
Clasificación IP e IK	IP67, IK10 (se requiere componente accesorio adicional)
Dimensiones (con soporte) L x An x Al	302 x 252 x 263 mm / 11.89" × 9.92"× 10.35"
Peso (con soporte)	5.7 kg / 12.56 lbs
Contenido del paquete	Cámara, radar, soporte, protector

*Interno

Accesorios

Cable de alimentación M12, Cable Ethernet, Caja de conexiones, Iluminador externo

Certificados

Fabricado en la UE, Cumple con NDAA

Las especificaciones técnicas están sujetas a cambios sin previo aviso. Este documento no constituye una oferta.

Garantía de 3 años
Fabricado en la UE

requestinfo@adaptiverecognition.com
www.adaptiverecognition.com

© Derechos de autor Adaptive Recognition Inc.
Todos los derechos reservados.

- Ópticas duales motorizadas • Procesador ANPR de alto rendimiento de 4 núcleos
- Disparador láser incorporado • MMR + color • hasta 120 FPS • Lee placas reflectantes/no reflectantes simultáneamente
- Lente de visión general • Detección de dirección • Amplia variedad de funciones • Iluminación IR de 850 nm
- Espectacular rendimiento nocturno • Preparado nativamente para GDS • Categorización de vehículos

Fecha de publicación: 07. 06. 2023