ADAPTIVE RECOGNITION

Ficha Técnica

MicroCAM – M402 FHD PLUS

Cámara ANPR+MMR de un solo cable (PoE+) para montaje en el techo, diseñada para uso en movimiento

Modelo	M402 FHD PLUS (16 mm)	M402 FHD PLUS WIDE (4.5mm)
Imagen		
Resolución máxima (píxeles de ancho x alto): velocidad de fotogramas	2048 x 1536: 20fps 1920 x 1080: 30 fps	
Cambio día/noche	Sensor de luz, modo día/noche configurable con cambio rápido, control automático de brillo	
Lente	Fijo 16 mm	Fijo 4.5 mm
Rango de Distancia		
Rango óptimo ANPR con luz ambiente	8 m – 15 m (26.2 pies – 49.2 pies)	1 m – 4 m (3.3 pies – 13.1 pies)
Rango máximo ANPR en condiciones óptimas	20 m (65.6 pies)	5 m (16.4 pies)
Iluminación		
Longitud de Onda	850 nm (infrarrojo)	
Modos de Iluminación	Flash sincronizado	
Procesamiento y E/S		
CPU para ANPR	ARM Quad Core 64-bit, 4 × 1GHz	
Protocolos de comunicación	ONVIF, ARP, TCP/IP, DHCP, NTP, FTP, HTTP, RTSP, HTTPs, SFTP, DNS, SNMP, SSL/TLS, NTCIP	
Datos Eléctricos		
Requisito de Energía	PoE+ (IEEE 802.3at)	
Conectividad	Cable único con conector RJ45 (datos y alimentación)	
Inteligencia Incorporada		
ANPR CARMEN®	Incluido	
CARMEN® Reconocimiento de Marca y Modelo, Color	Opcional	
Análisis de Video	Incluido	
Fuentes de Disparo	Análisis de Video / Disparo de Software (controlado mediante solicitud HTTP o HTTPs)	
Compatible con GDS	Sí	
Almacenamiento de Datos	SSD interno de 32 GB, ~ 50 000 - 100 000 eventos	
	Almacenamiento interno: max. 1 TB SSD (disponible bajo solicitud)	
Datos Mecánicos		
Temperatura de operación interna	-30 °C – +70 °C (-22 °F – +130 °F)*	
Clasificación IP	IP67	
Dimensiones (con soporte) L x A x Al	183 mm × 160 mm × 96 mm (7.2" × 6.3" × 3.8")	
Peso (con soporte)	2.0 kg (4.4 lbs)	
En la caja	Cámara con cable de 5 m, soporte, protector	
Accesorios Opcionales		
Accesorios Opcionales	Adaptador para uso estacionario (trípode o soporte de cámara para montaje en pared)	
Certificados		
Certificado	CE, Clase A de la FCC	

Rango máximo ANPR en condiciones óptimas

CARMEN®

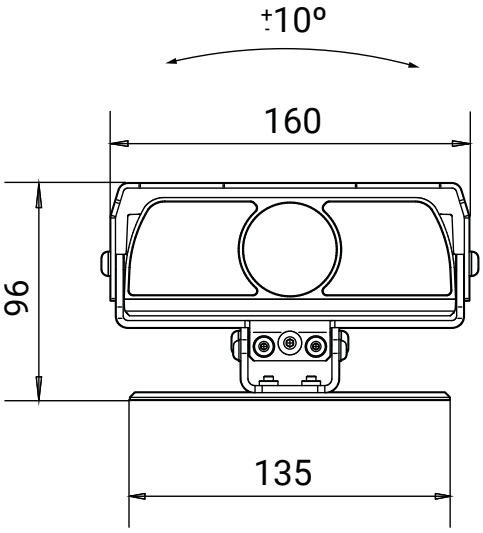

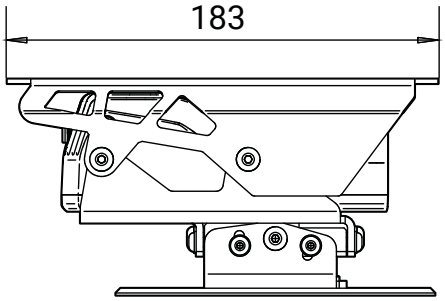

*temperatura interna / temperatura ambiente: máx. 55 °C (131 °F)

Las especificaciones técnicas están sujetas a cambios sin previo aviso. Este documento no constituye una oferta.

Garantía de 3 años

Fabricado en la UE

requestinfo@adaptiverecognition.com

www.adaptiverecognition.com

Almacenamiento interno: max. 1TB SSD (disponible bajo solicitud) • ANPR en movimiento • Cámara para techo • Detección de matrícula • Único cable (PoE+) conneción • Auto ajuste del control de brillo • Listo con Carmen® • Cumplimiento ONVIF • Nuevo, PC interna más potente para ANPR y MMR

© Derechos de autor Adaptive Recognition Inc.
Todos los derechos reservados.

Fecha de publicación: 05. 19. 2023.