ADAPTIVE RECOGNITION

Ficha Técnica

Enforce BOX - añada detección de infracciones de tráfico a su sistema

Análisis de Video Inteligente

Detectores	**Parada Roja Semáforo** - Detección de vehículos cruzando durante la luz roja del semáforo
	Violación de Detención - Detección de vehículos que no se detienen en la señal de ALTO
	Carril de Emergencia - Detección de uso de carril de emergencia por vehículos no autorizados
	Sentido Contrario - Detección de vehículos moviéndose en dirección incorrecta en un carril de tráfico específico
	Zona Prohibida - Detección de vehículos cruzando un área restringida
	Giro Prohibido - Detección de giro ilegal de vehículos
	Objeto Detenido - Detección de la presencia de un vehículo detenido dentro de un área específica
	Línea de Tráfico - Detección de vehículos cruzando una línea especificada por el usuario a través de carriles específicos
	Giro en U - Detección de vehículos haciendo un giro en U donde está prohibido
	Línea Blanca - Detección de vehículos cruzando una línea central sólida o doble
	Movimiento - Detección de movimiento en un área seleccionada
	Carril - Detección de conducción en un carril donde no está permitido

Interfaz

Interfaz	Protocolos de flujo de la cámara: RTSP
	Formato de flujo de la cámara: H.264
	Resolución máxima admitida: 5 MP
Flujo de Salida	El flujo de salida es el mismo que el flujo de entrada (sin transcodificación)
Formatos de Salida	Carga a través de HTTP/HTTPS/FTP/SFTP
	Flujo de datos a través de API
	Base de datos interna en la interfaz web
	Carga a GDS
Datos de Salida	ID del dispositivo
	Tipo e ID del detector de infracciones
	Marcas de tiempo
	Imagen JPEG (dos imágenes en caso de datos de ANPR recibidos de cámaras Vidar/Einar)
	Duración del video MP4: mín. 2 seg, máx. 12 seg
	Opcional: con cámaras Vidar/Einar, los datos de reconocimiento de matrículas y MMR (Make, Model and Color) pueden ser agregados a los eventos. Por favor, solicite más detalles.
Requisitos de Almacenamiento de Datos	8 GB de almacenamiento para 1000-2000 eventos incluidos, 4-8 MB por evento
	Se puede agregar opcionalmente 512 GB de almacenamiento para 50-100.000 eventos
Interfaz Gráfica de Usuario (GUI)	Funciona en cualquier navegador estándar, fácil de ajustar
Aplicaciones Conectadas	Servidor Global de Datos (GDS): Middleware para gestión de datos (incluye estadísticas) de múltiples dispositivos Enforce BOX, Carmen® BOX y otros (se requiere licencia).
	Harbard Discovery Tool: Herramienta esencial de detección, para identificar las direcciones IP de dispositivos Enforce BOX y Carmen® BOX en una red. Adecuada para actualizaciones y cargas de licencias

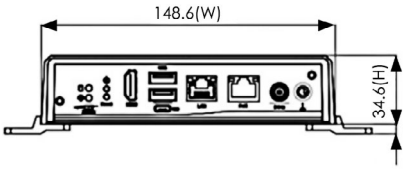

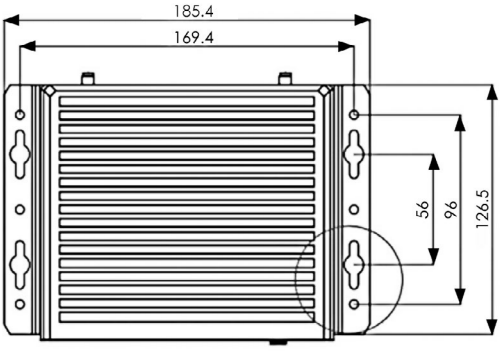

Información General

Clave de Hardware (NNC)	Tarjeta mini-PCIe incorporada
Disponibilidad de Actualizaciones del Software	Un año incluido desde la compra, suscripción anual opcional
Plataforma	GPU - acelerada NVIDIA® Jetson Nano™
Conectividad	LAN x2 (1 pcs PoE 15 W)
Opciones de Almacenamiento	Tarjeta microSD de 8 GB incluida, cambio del usuario hasta 512 GB, se pueden agregar unidades USB3 externas (no incluidas).

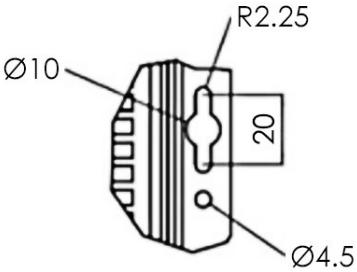

Datos Eléctricos

Requisito de Energía	12V 5A DC (60W); Fuente de alimentación 100-240V/50-60Hz con enchufe UE incluido
Consumo Típico de Energía	15 W (sin alimentación POE)

Datos Mecánicos

Temperatura de Operación Interna	-30°C – +60°C (-22°F – +140°F)
Dimensiones sin kit de montaje para pared (LxAnxAl)	129.8 x 148.6 x 34.6 mm (5.11" x 5.85" x 1.36")
Peso	1 kg (2.20 lb)
En la caja	Dispositivo Enforce Box, fuente de alimentación (12V 5A), kit de montaje en pared

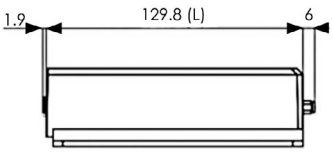

Certificados

Certificado	CE, FCC Clase A

requestinfo@adaptiverecognition.com
www.adaptiverecognition.com

© Derechos de autor Adaptive Recognition Inc.
Todos los derechos reservados.

Fecha de publicación: 05. 05. 2023.

Las especificaciones técnicas están sujetas a cambios sin previo aviso. Este documento no constituye una oferta.